**[IC情報]**

| | |
|---|---|
| メーカー名 | NXP Semiconductors |
| シリーズ名/プロダクト | - |
| 型名/デバイスコード | SAF400eEL/101 |

**[水晶振動子の仕様]**

| | |
|---|---|
| 型名 | DSX211G |
| 公称周波数 | 55.46667MHz |
| 負荷容量 | 9.0pF |
| 直列抵抗 | 30Ω max. |

**[調査結果]**

Rd=0Ω, C1=10pF, C2=10pF

| | |
|---|---|
| 負性抵抗 | -470Ω |
| 励振レベル | 76μW |
| 発振周波数偏差 | +8ppm |

**[発振回路図]**

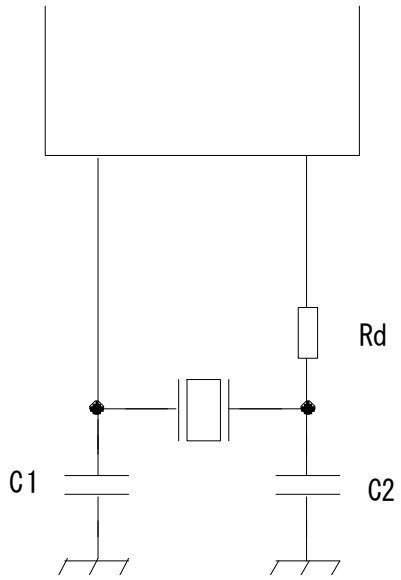


調査結果は参考値となります。
貴社 実基板での調査が必要となりますのでご依頼の際は当社営業担当まで申し付けをお願いします。
回路調査に関するご質問は以下メールアドレスにお問い合わせをお願いします。

circuitanalysis797@kds.info

**[IC情報]**

| | |
|---|---|
| メーカー名 | NXP Semiconductors |
| シリーズ名/プロダクト | - |
| 型名/デバイスコード | SAF400eEL/101 |

**[水晶振動子の仕様]**

| | |
|---|---|
| 型名 | DSX321G |
| 公称周波数 | 55.46667MHz |
| 負荷容量 | 9.0pF |
| 直列抵抗 | 30Ω max. |

**[調査結果]**

Rd=0Ω, C1=10pF, C2=10pF

| | |
|---|---|
| 負性抵抗 | -470Ω |
| 励振レベル | 73μW |
| 発振周波数偏差 | +8ppm |

**[発振回路図]**

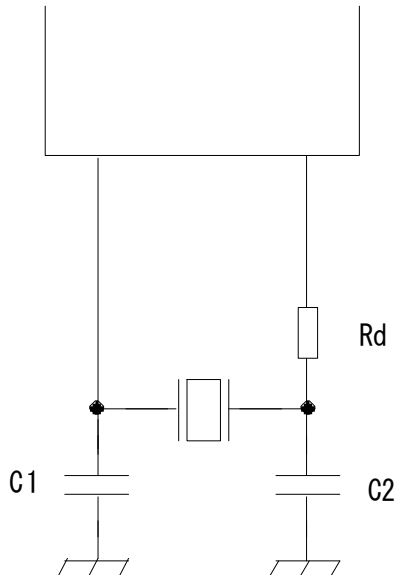


調査結果は参考値となります。
貴社 実基板での調査が必要となりますのでご依頼の際は当社営業担当まで申し付けをお願いします。
回路調査に関するご質問は以下メールアドレスにお問い合わせをお願いします。

circuitanalysis797@kds.info