[IC情報]

メーカー名	Socionext
シリーズ名/プロダクト	SC0T51
型名/デバイスコード	SC0T51A

[水晶振動子の仕様]

型名	DSX1008JS
公称周波数	54.000MHz
負荷容量	8.0pF
直列抵抗	60Ω max.

[調査結果]

Rd=1.0kΩ, C1=6pF, C2=6pF

負性抵抗	-330Ω
励振レベル	78μW
発振周波数偏差	+33ppm

[発振回路図]

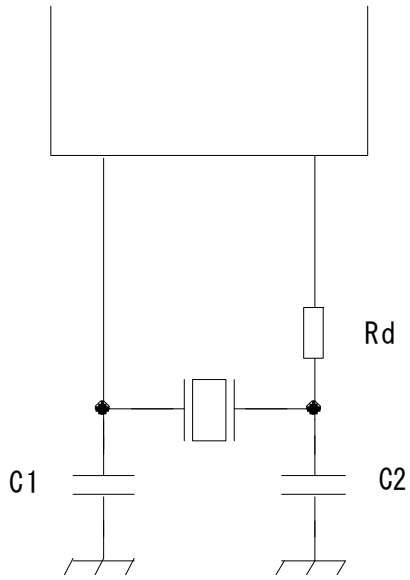

調査結果は参考値となります。
貴社 実基板での調査が必要となりますのでご依頼の際は当社営業担当まで申し付けをお願いします。
回路調査に関するご質問は以下メールアドレスにお問い合わせをお願いします。

circuitanalysis797@kds.info

[IC情報]

メーカー名	Socionext
シリーズ名/プロダクト	SC0T51
型名/デバイスコード	SC0T51A

[水晶振動子の仕様]

型名	DSX1612S
公称周波数	54.000MHz
負荷容量	5.2pF
直列抵抗	50Ω max.

[調査結果]

Rd=680Ω, C1=6pF, C2=6pF

負性抵抗	-510Ω
励振レベル	83μW
発振周波数偏差	-2ppm

[発振回路図]

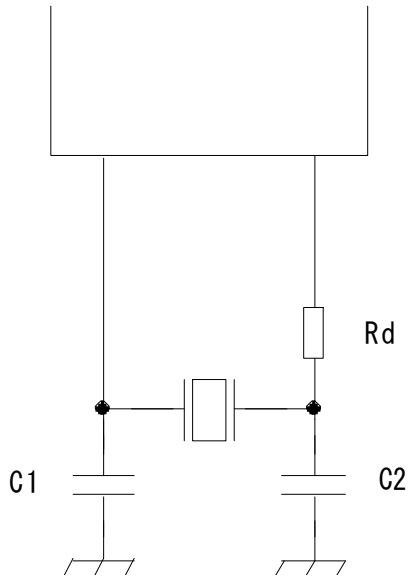

調査結果は参考値となります。
貴社 実基板での調査が必要となりますのでご依頼の際は当社営業担当まで申し付けをお願いします。
回路調査に関するご質問は以下メールアドレスにお問い合わせをお願いします。

circuitanalysis797@kds.info

[IC情報]

メーカー名	Socionext
シリーズ名/プロダクト	SC0T51
型名/デバイスコード	SC0T51A

[水晶振動子の仕様]

型名	DSX211G
公称周波数	54.000MHz
負荷容量	5.2pF
直列抵抗	80Ω max.

[調査結果]

Rd=680Ω, C1=6pF, C2=6pF

負性抵抗	-560Ω
励振レベル	132μW
発振周波数偏差	-2ppm

[発振回路図]

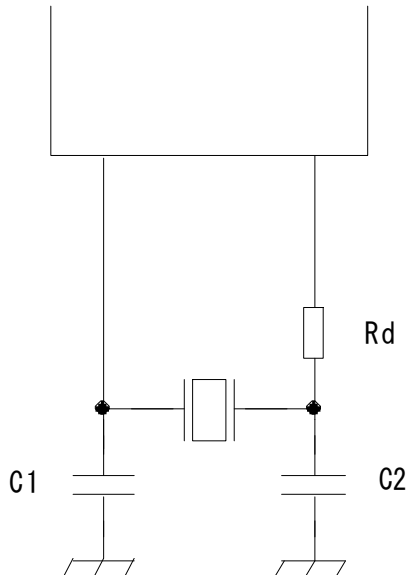

調査結果は参考値となります。
貴社 実基板での調査が必要となりますのでご依頼の際は当社営業担当まで申し付けをお願いします。
回路調査に関するご質問は以下メールアドレスにお問い合わせをお願いします。

circuitanalysis797@kds.info