[IC情報]

メーカー名	STMicroelectronics
シリーズ名/プロダクト	STM32H7 Series
型名/デバイスコード	ES32H743ZIT6

[水晶振動子の仕様]

型名	DSX211G
公称周波数	48.000MHz
負荷容量	10.0pF
直列抵抗	50Ω max.

[調査結果]

Rd=0Ω, C1=3pF, C2=3pF, VDD=+1.8V

負性抵抗	-560Ω
励振レベル	4μW
発振周波数偏差	+24ppm

Rd=0Ω, C1=3pF, C2=3pF, VDD=+3.3V

負性抵抗	-680Ω
励振レベル	23μW
発振周波数偏差	+9ppm

[発振回路図]

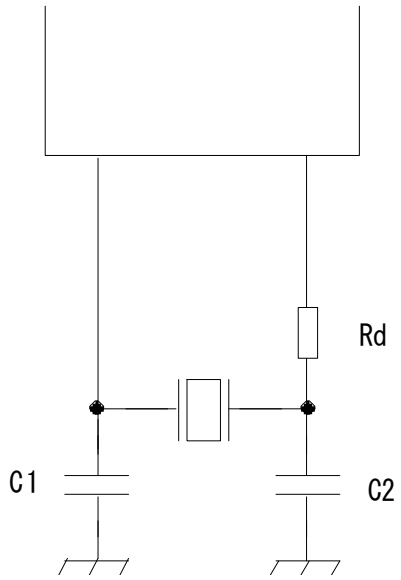

調査結果は参考値となります。
貴社 実基板での調査が必要となりますのでご依頼の際は当社営業担当まで申し付けをお願いします。
回路調査に関するご質問は以下メールアドレスにお問い合わせをお願いします。

circuitanalysis797@kds.info

[IC情報]

メーカー名	STMicroelectronics
シリーズ名/プロダクト	STM32H7 Series
型名/デバイスコード	ES32H743ZIT6

[水晶振動子の仕様]

型名	DSX321G
公称周波数	48.000MHz
負荷容量	10.0pF
直列抵抗	50Ω max.

[調査結果]

Rd=0Ω, C1=3pF, C2=3pF, VDD=+1.8V

負性抵抗	-560Ω
励振レベル	3μW
発振周波数偏差	+38ppm

Rd=0Ω, C1=3pF, C2=3pF, VDD=+3.3V

負性抵抗	-680Ω
励振レベル	16μW
発振周波数偏差	+14ppm

[発振回路図]

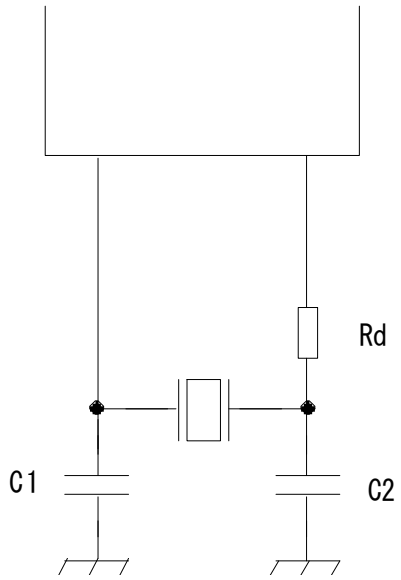

調査結果は参考値となります。
貴社 実基板での調査が必要となりますのでご依頼の際は当社営業担当まで申し付けをお願いします。
回路調査に関するご質問は以下メールアドレスにお問い合わせをお願いします。

circuitanalysis797@kds.info