表面実装音叉型水晶振動子/kHz帯水晶振動子〈カーエレクトロニクス用〉

DMX-26S

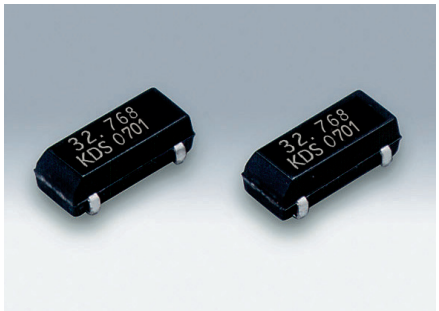

原寸大

■ 特長

- AEC-Q200準拠
- RoHS/ELV対応

■ 用途

- 車載用マルチメディアデバイス

RoHS/ELV対応

■ 一般仕様

項目 ＼ 型名	DMX-26S
周波数範囲	32.768kHz（30 ～ 90kHz）
負荷容量	7pF, 9pF, 12.5pF
励振レベル	1.0μW（2.0μW max.）
周波数許容偏差	$\pm 20\times 10^{-6}$ (at 25℃)
直列抵抗	50kΩ max.（−40 ～ +85℃） 80kΩ max.（−40 ～ +125℃）
頂点温度	+25℃±5℃
二次温度係数	-0.04×10^{-6} / ℃^{2} max.
動作温度範囲	−40 ～+85℃ / −40 ～+125℃
保存温度範囲	−40 ～+125℃
並列容量	1.25pF typ.
信頼性仕様	AEC-Q200
梱包単位（1）	2500pcs./reel（φ330）

（1）防湿梱包管理が不要
Moisture Sensitivity Level : LEVEL 1（IPC/JEDEC J-STD-033）

この他の仕様、または特殊仕様については営業窓口にお問い合わせください。

[mm]

■ 外形寸法

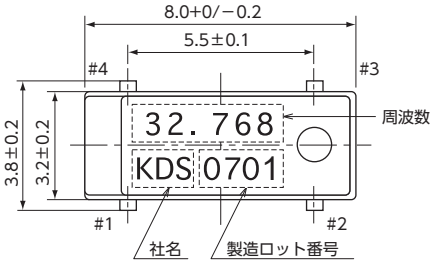

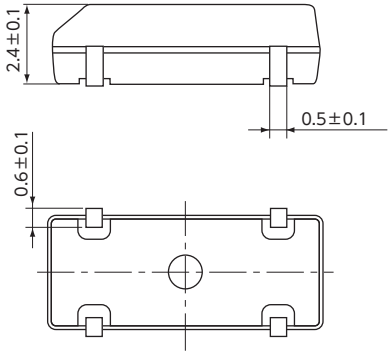

■ 内部接続

〈Top View〉

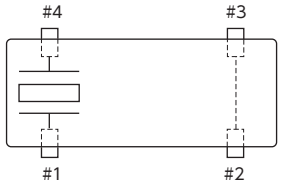

端子＃2,3は電気的にオープンに
なるように基板に取り付けてください。

■ ランドパターン（参考）
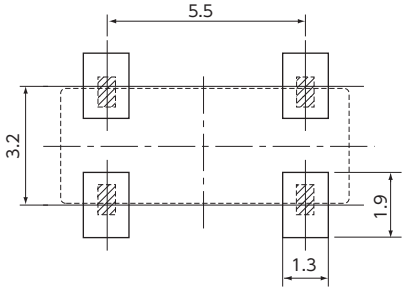
〈Top View〉