高精度表面実装 VC-TCXO/TCXO

DSA1612SDN/DSA211SDN/DSA221SDN/DSA321SDN
DSB1612SDN, DSB1612SDNB/DSB211SDN, DSB211SDNB/DSB221SDN, DSB221SDNB/DSB321SDN, DSB321SDNB

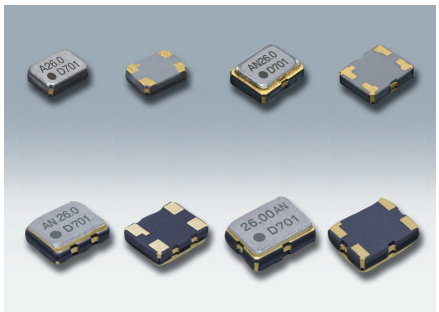

原寸大 DSA1612SDN DSA211SDN
DSA221SDN DSA321SDN

■ 特長

- 低電圧対応
- 低位相ノイズ
- シングルパッケージ構造

■ 用途

- 携帯電話、GPS/GNSS、産業用無線通信機器など

鉛フリー

RoHS対応

[型名]

VC-TCXO	TCXO	Stand-by機能付TCXO	サイズ
DSA1612SDN	DSB1612SDN	DSB1612SDNB	1612サイズ
DSA211SDN	DSB211SDN	DSB211SDNB	2016サイズ
DSA221SDN	DSB221SDN	DSB221SDNB	2520サイズ
DSA321SDN	DSB321SDN	DSB321SDNB	3225サイズ

■ 一般仕様

項目 ＼ 型名	VC-TCXO				TCXO							
	DSA1612SDN	DSA211SDN	DSA221SDN	DSA321SDN	DSB1612SDN	DSB211SDN	DSB221SDN	DSB321SDN	DSB1612SDNB (Stand-by機能付)	DSB211SDNB (Stand-by機能付)	DSB221SDNB (Stand-by機能付)	DSB321SDNB (Stand-by機能付)
出力周波数範囲	16～60MHz	12.288～52MHz	9.6～52MHz		16～60MHz	12.288～52MHz	9.6～52MHz		16～60MHz	12.288～52MHz	9.6～52MHz	
標準周波数	19.2MHz/26MHz/38.4MHz/40MHz/52MHz				16.3676MHz/16.367667MHz/16.368MHz/16.369MHz/16.8MHz/26MHz/33.6MHz							
電源電圧範囲	+1.68～+3.5V											
電源電圧 (Vcc)	+1.8V/+2.6V/+2.8V/+3.0V/+3.3V											
消費電流	+1.5mA max.（f≦26MHz）/+2.0mA max.（26<f≦52MHz）/+2.5mA max.（f≦60MHz）											
スタンバイ時電流 (#1 ピン"L")	–								+3μA max.			
出力電圧	0.8Vp-p min.（f≦52MHz）(クリップドサイン波/DC-coupled)											
出力負荷	10kΩ//10pF											
周波数安定度 常温偏差	$\pm1.5\times10^{-6}$ max.（After 2 reflows）											
温度特性	$\pm1.0\times10^{-6}$,$\pm2.5\times10^{-6}$ max./-30～+85℃ $\pm1.0\times10^{-6}$,$\pm2.5\times10^{-6}$ max./-40～+85℃（Option）				$\pm0.5\times10^{-6}$,$\pm2.5\times10^{-6}$ max./-30～+85℃ $\pm0.5\times10^{-6}$,$\pm2.5\times10^{-6}$ max./-40～+85℃（Option）							
電源電圧特性	$\pm0.2\times10^{-6}$ max.（Vcc ±5%）											
負荷変動特性	$\pm0.2\times10^{-6}$ max.（10kΩ//10pF±10%）											
経時変化	$\pm1.0\times10^{-6}$ max./year											
周波数制御 制御感度	$\pm3.0\times10^{-6}$～$\pm5.0\times10^{-6}$/Vcont=+1.4V±1V @Vcc≧+2.6V $\pm3.0\times10^{-6}$～$\pm5.0\times10^{-6}$/Vcont=+0.9V±0.6V @Vcc=+1.8V				–							
周波数制御極性	正極性				–							
起動時間	2.0ms max.											
出力イネーブル時間	–								2.0ms max.			
位相ノイズ Offset 100Hz Offset 1kHz Offset 10kHz Offset 100kHz	[f≦26MHz] -115dBc/Hz -130dBc/Hz -150dBc/Hz -155dBc/Hz				[26MHz<f≦40MHz] -110dBc/Hz -130dBc/Hz -150dBc/Hz -155dBc/Hz				[40MHz<f≦52MHz] -105dBc/Hz -125dBc/Hz -145dBc/Hz -150dBc/Hz			
梱包単位 (1)	DSA1612SDN/DSA211SDN/DSA221SDN, DSB1612SDN/DSB211SDN/DSB221SDN, DSB1612SDNB/DSB211SDNB/DSB221SDNB: 3000pcs./reel（φ180） DSA321SDN, DSB321SDN, DSB321SDNB: 2000pcs./reel（φ180）											

(1) 防湿梱包管理が不要
Moisture Sensitivity Level : LEVEL 1(IPC/JEDEC J-STD-033)

この他の仕様、または特殊仕様については営業窓口にお問い合わせください。

高精度表面実装 VC-TCXO/TCXO

For Mobile communications/Industrial system/GPS/GNSS

■ 外形寸法

[mm]

■ DSA1612SDN/DSB1612SDN/DSB1612SDNB

型名コード
A:VC-TCXO(DSA1612SDN)
B:TCXO(DSB1612SDN)
C:TCXO(DSB1612SDNB Stand-by機能)

Pin Connections

Pin No.	Connection
#1	Vcont(VC-TCXO)/GND(TCXO) ENABLE/DISABLE (Stand-by Function)
#2	GND
#3	Output
#4	Vcc

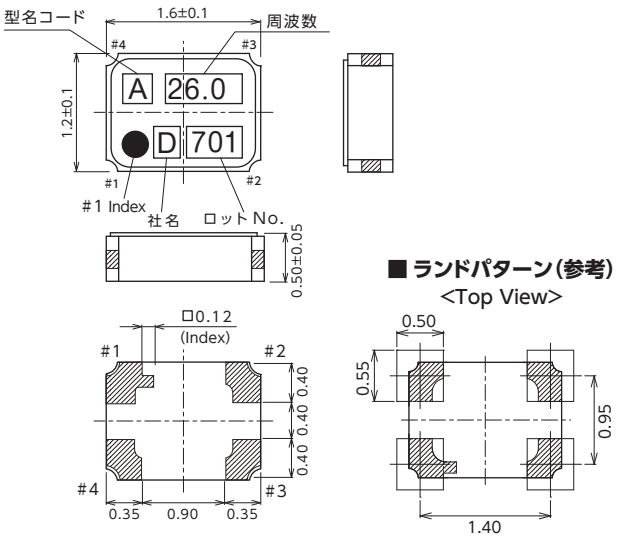

■ DSA211SDN/DSB211SDN/DSB211SDNB

型名コード
AN : VC-TCXO (DSA211SDN)
BN : TCXO (DSB211SDN)
CN : TCXO (DSB211SDNB Stand-by機能)

Pin Connections

Pin No.	Connection
#1	Vcont(VC-TCXO)/GND(TCXO) ENABLE/DISABLE (Stand-by Function)
#2	GND
#3	Output
#4	Vcc

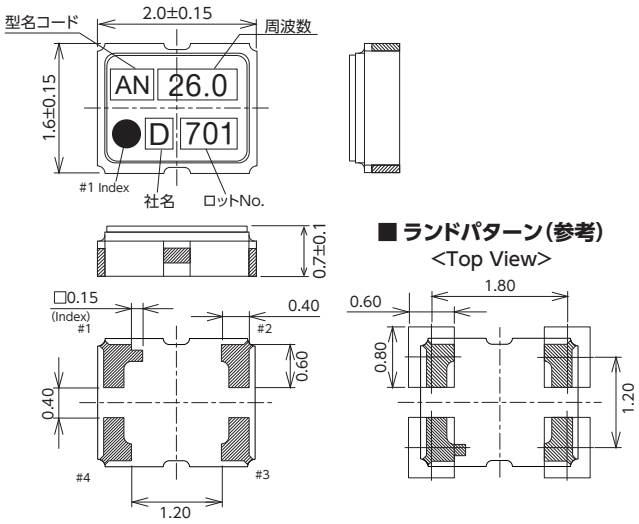

■ DSA221SDN/DSB221SDN/DSB221SDNB

型名コード
AN : VC-TCXO (DSA221SDN)
BN : TCXO (DSB221SDN)
CN : TCXO (DSB221SDNB Stand-by機能)

Pin Connections

Pin No.	Connection
#1	Vcont(VC-TCXO)/GND(TCXO) ENABLE/DISABLE (Stand-by Function)
#2	GND
#3	Output
#4	Vcc

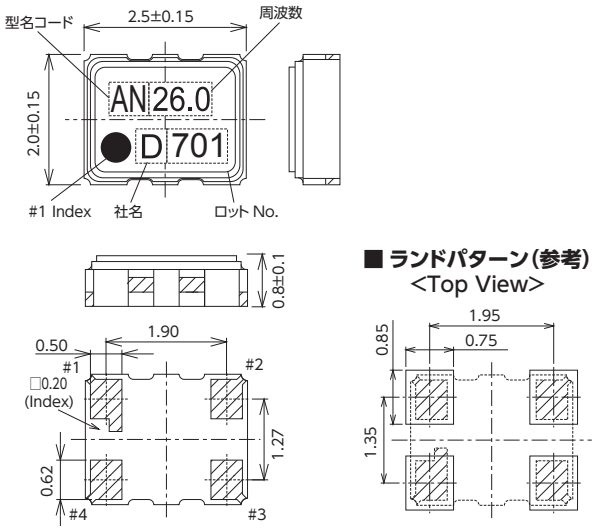

■ DSA321SDN/DSB321SDN/DSB321SDNB

型名コード
AN : VC-TCXO (DSA321SDN)
BN : TCXO (DSB321SDN)
CN : TCXO (DSB321SDNB Stand-by機能)

Pin Connections
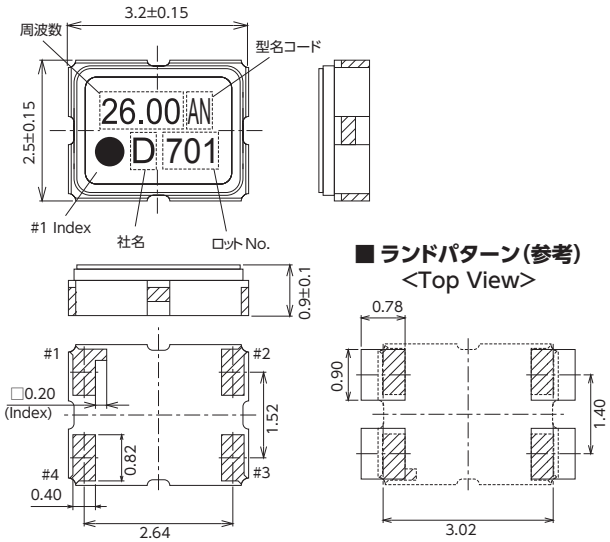
Pin No.	Connection
#1	Vcont(VC-TCXO)/GND(TCXO) ENABLE/DISABLE (Stand-by Function)
#2	GND
#3	Output
#4	Vcc