表面実装 TCXO

DSB211SJA/DSB221SJA

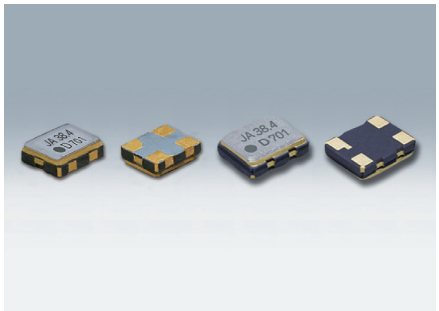

原寸大 DSB211SJA DSB221SJA

■ 特長

- −40 ～+105℃の広い動作温度範囲に対応
- 電源電圧+1.7～3.6Vまで対応可能
- CMOS出力
- 低位相ノイズ
- シングルパッケージ構造
- AEC-Q100/AEC-Q200準拠(DSB211SJA)

■ 用途

- WiLAN、WiMAX、スマートグリッド、映像関連機器、産業用無線通信機器など

鉛フリー

RoHS対応

■ 一般仕様

項目 ＼ 型名	DSB211SJA	DSB221SJA
出力周波数範囲	13～52MHz	11～52MHz
標準周波数	19.2MHz/ 25MHz/ 26MHz/ 32MHz/ 38.4MHz/ 40MHz/ 48MHz/ 52MHz	
電源電圧(Vcc)	+1.8V/ +2.5V/ +2.8V/ +3.3V	
消費電流	5.0mA max. [No Load]	
スタンバイ時電流（#1 ピン"L")	+10μA max.	
周波数安定度		
常温偏差	±1.5×10^{-6} max.(After 2 reflows)	
温度特性	±2.5×10^{-6} max./ -40～+85℃ ±5.0×10^{-6} max./ -40～+105℃ ±20×10^{-6} max./ -40～+125℃(Option)	
経時変化	±1.0×10^{-6} max./year	
波形シンメトリ	45～55% (50% Vcc Level)	
0レベル電圧	Vcc×0.1V max.	
1レベル電圧	Vcc×0.9V min.	
出力負荷	15pF	
立上り時間、立下り時間	5ns max. (10%～90% Vcc Level)	
OE端子0レベル入力電圧	Vcc×0.2V max.	
OE端子1レベル入力電圧	Vcc×0.8V min.	
起動時間	3.0ms max.	
出力イネーブル時間	3.0ms max.	
出力ディスエーブル時間	150ns max.	
位相ノイズ	[f≦26MHz]	[26MHz<f≦52MHz]
Offset 1kHz	-145dBc/Hz	-141dBc/Hz
Offset 100kHz	-158dBc/Hz	-157dBc/Hz
梱包単位	3000pcs./reel (φ180)	

(1) 防湿梱包管理が不要
Moisture Sensitivity Level: LEVEL 1 (IPC/JEDEC J-STD-033)

この他の仕様、または特殊仕様については営業窓口にお問い合わせください。

■ DSB211SJA [mm]

■ 外形寸法

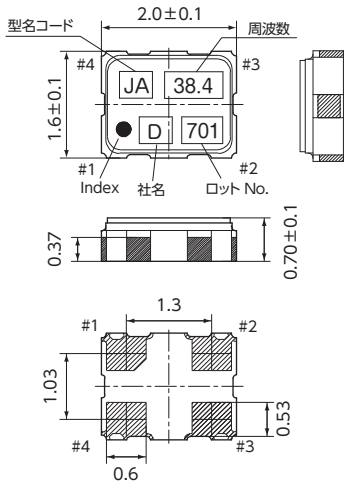

Pin Connections

Pin No.	Connection
#1	OE (Output Enable)
#2	GND
#3	Output
#4	Vcc

Function

#1 Input	#3 Output condition
H	Oscillation out
L	High Z

■ ランドパターン (参考)

<Top View>

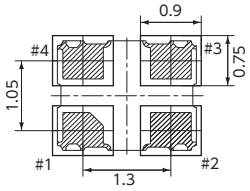

■ DSB221SJA [mm]

■ 外形寸法

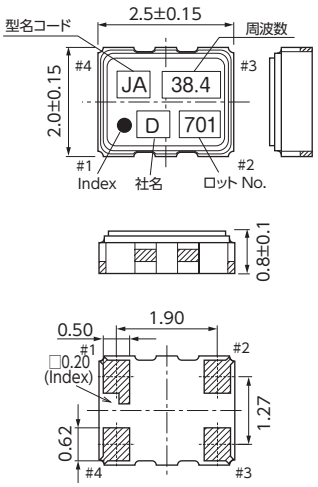

Pin Connections

Pin No.	Connection
#1	OE (Output Enable)
#2	GND
#3	Output
#4	Vcc

Function

#1 Input	#3 Output condition
H	Oscillation out
L	High Z

■ ランドパターン (参考)
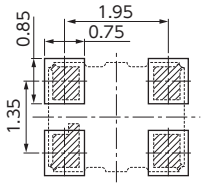
<Top View>