表面実装型水晶振動子/MHz帯水晶振動子〈カーエレクトロニクス用〉

DSX221G

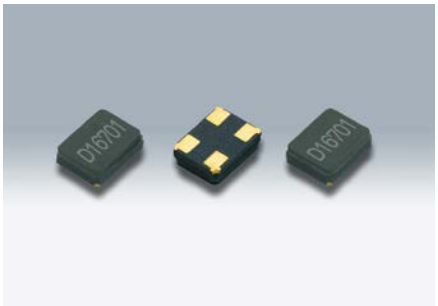

原寸大

■ 特長

- 2520サイズ、厚さ0.75mm、小型・薄型・軽量のSMD水晶振動子
- 耐熱性に優れ高精度、高信頼性
- 12 ～ 64MHzの低周波から幅広い周波数に対応
- AEC-Q200準拠

RoHS/ELV対応

■ 用途

- Bluetooth、無線LAN、 GPS/GNSSなどの車載用無線
- キーレスエントリ、安全装置、マルチメディアデバイスなど

■ 一般仕様

項目 ＼ 型名	DSX221G				
周波数範囲	12 ～ 13MHz	13 ～ 16MHz	16 ～ 20MHz	20 ～ 27MHz	27 ～ 64MHz
オーバトーン次数	Fundamental				
負荷容量	8pF, 10pF, 12pF				
励振レベル	10μW (200μW max.)				
周波数偏差	±30×10^{-6} (at 25℃)				
直列抵抗	300Ω max.	200Ω max.	150Ω max.	120Ω max.	100Ω max.
周波数温度特性	±100×10^{-6}/ − 40 ～ +125℃ (Ref. to 25℃)				
保存温度範囲	− 40 ～ 150℃				
信頼性仕様	AEC-Q200				
梱包単位 (1)	3000pcs./reel（φ180）				

(1) 防湿梱包管理が不要
Moisture Sensitivity Level：LEVEL1（IPC/JEDEC J-STD-033）

この他の仕様、または特殊仕様については営業窓口にお問い合わせください。

[mm]

■ 外形寸法

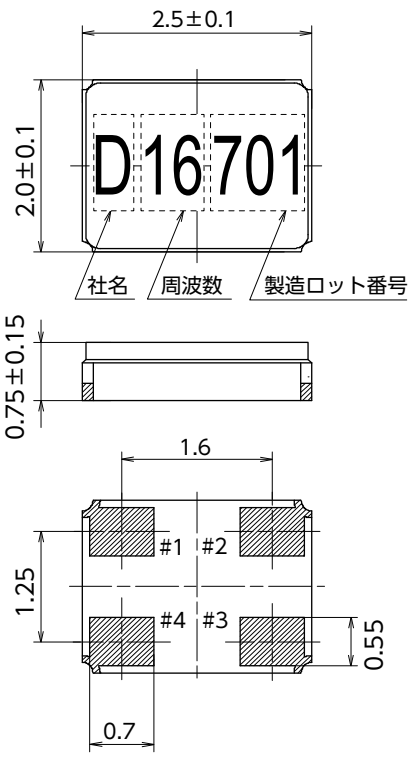

■ 内部接続

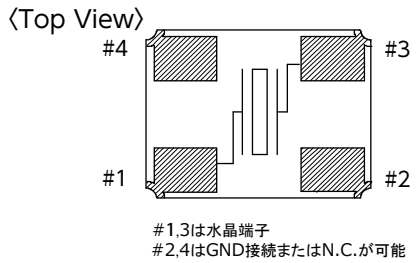

#1,3は水晶端子
#2,4はGND接続またはN.C.が可能
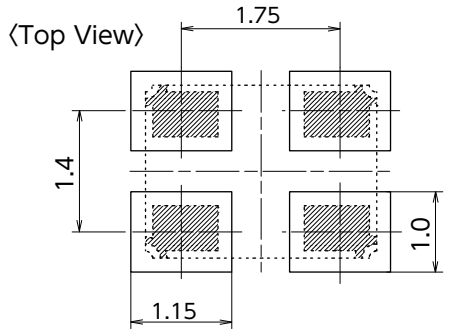
■ ランドパターン (参考)