表面実装型水晶振動子/MHz帯水晶振動子

DSX221G

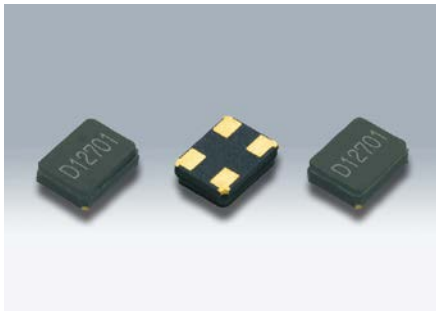

原寸大

RoHS対応

■ 特長

- 2520サイズ、厚さ0.75mm、小型・薄型・軽量SMD水晶振動子
- 耐熱性に優れ、高精度、高信頼性
  (通信用途向けに経年変化±1×10^{-6}/年、±3×10^{-6}/5年の対応も可能)
- 12 ～ 64MHzの低周波から幅広い周波数に対応
- AEC-Q200準拠
- 産業機器向け(周波数温度特性:±50×10^{-6}/−40 ～ +105℃) にも対応可能

■ 用途

- 通信機、DVC、DSC、PC、USBなどの小型機器
- キーレスエントリ、安全装置、マルチメディアデバイスなどの車載用途(AEC-Q200準拠)
- 産業機器

■ 一般仕様

項目 ＼ 型名	DSX221G				
周波数範囲	12 ～ 13MHz	13 ～ 16MHz	16 ～ 20MHz	20 ～ 27MHz	27 ～ 64MHz
オーバトーン次数	Fundamental				
負荷容量	8pF, 10pF, 12pF				
励振レベル	10μW (200μW max.)				
周波数許容偏差	±20×10^{-6} (at 25℃)				
直列抵抗	250Ω max.	150Ω max.	100Ω max.	80Ω max.	60Ω max.
周波数温度特性	±30×10^{-6} / −30 ～+85℃ (Ref. to 25℃)				
保存温度範囲	−40 ～+85℃				
梱包単位 (1)	3000pcs./reel (φ180)				

(1) 防湿梱包管理が不要
Moisture Sensitivity Level:LEVEL1 (IPC/JEDEC J-STD-033)

この他の仕様、または特殊仕様については営業窓口にお問い合わせください。

[mm]

■ 外形寸法

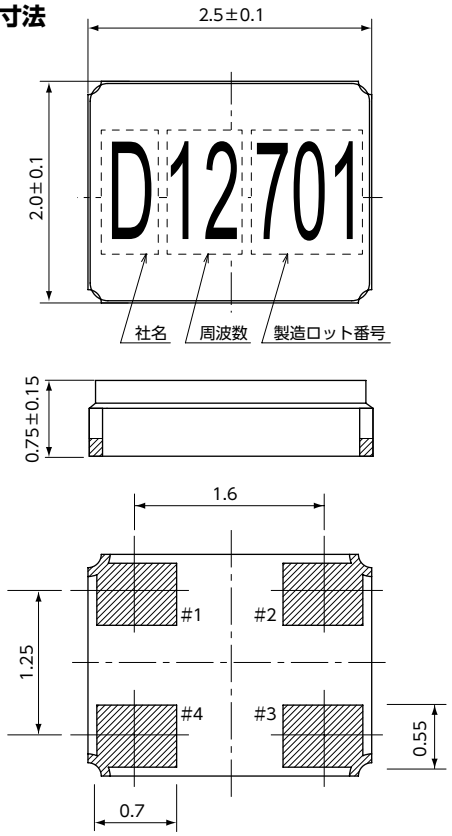

■ 内部接続

〈Top View〉

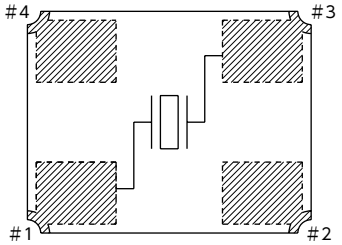

#1,3は水晶端子
#2,4はGND接続またはN.C.が可能

■ ランドパターン (参考)
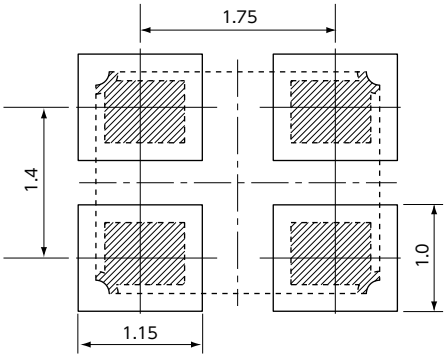
〈Top View〉